Zusatztablar
Extra shelf
Tablette supplémentaire
Estante suplementario

Art.-Nr.

200.1447.xx
200.1449.xx
200.1455.xx

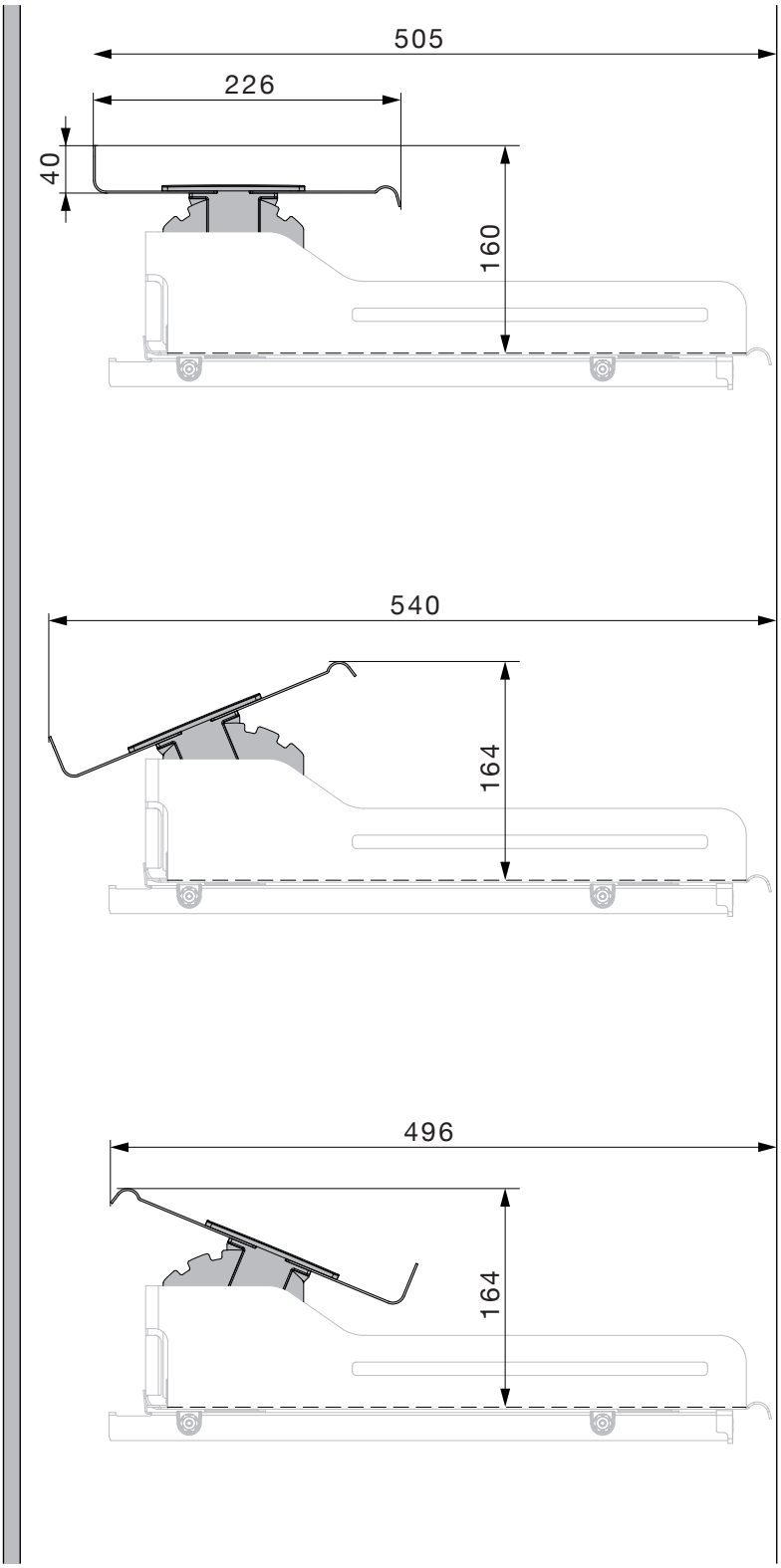

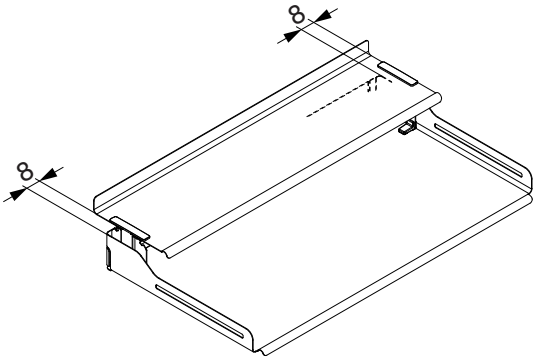

peka
T +41 41 919 94 00
F +41 41 919 94 10
www.peka-system.ch
peka@peka-system.ch