Stepolo 1

Art.-Nr.
600.0339.20

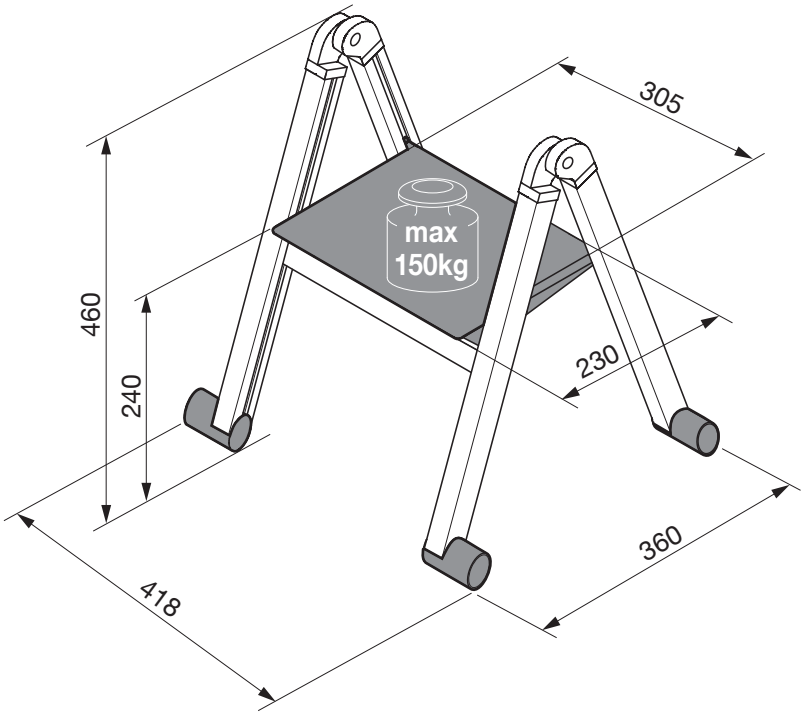

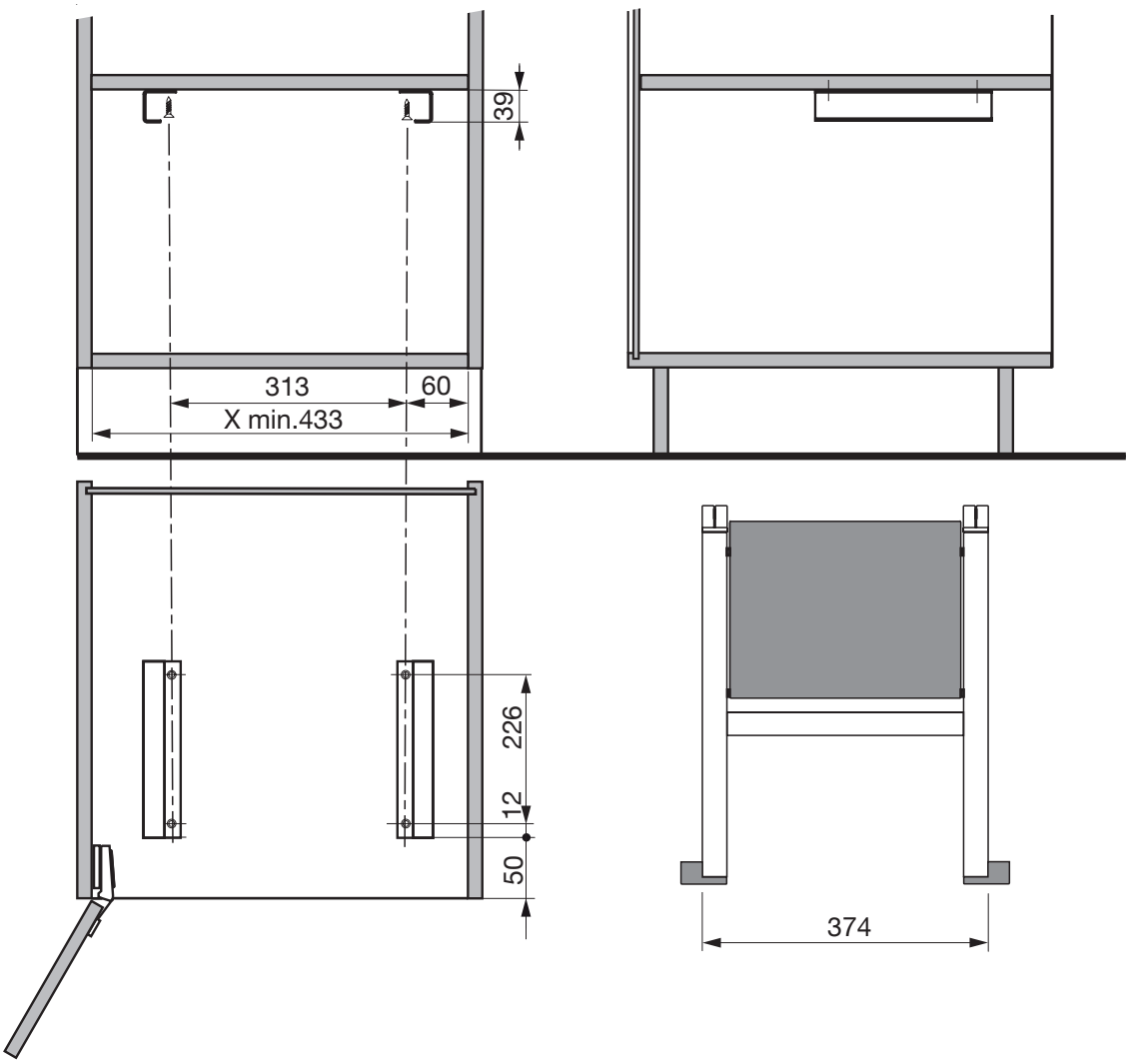

peka
T +41 41 919 94 00
F +41 41 919 94 10
www.peka-system.ch
peka@peka-system.ch